Viking Mäo, Järvamaa 72751 Tel. 384 8900 E-post: viking@viking.ee www.viking.ee		VIKING21 3K AKEN KINNIKRUVITUD RAAMI ALALÕIGE	JOONISE NR: V213.2.25
KUUPÄEV: 01.03.21	VJ.		MÕÕTKAVA: 1:1
VERSIOON A:			TOOTJA JÄTAB ENDALE ÕIGUSE TEHA MUUDATUSI!
VERSIOON B:			

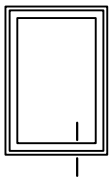
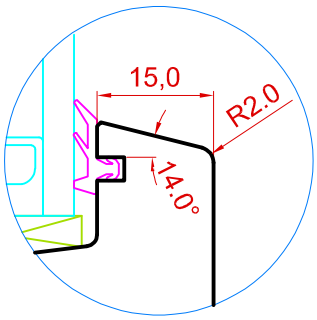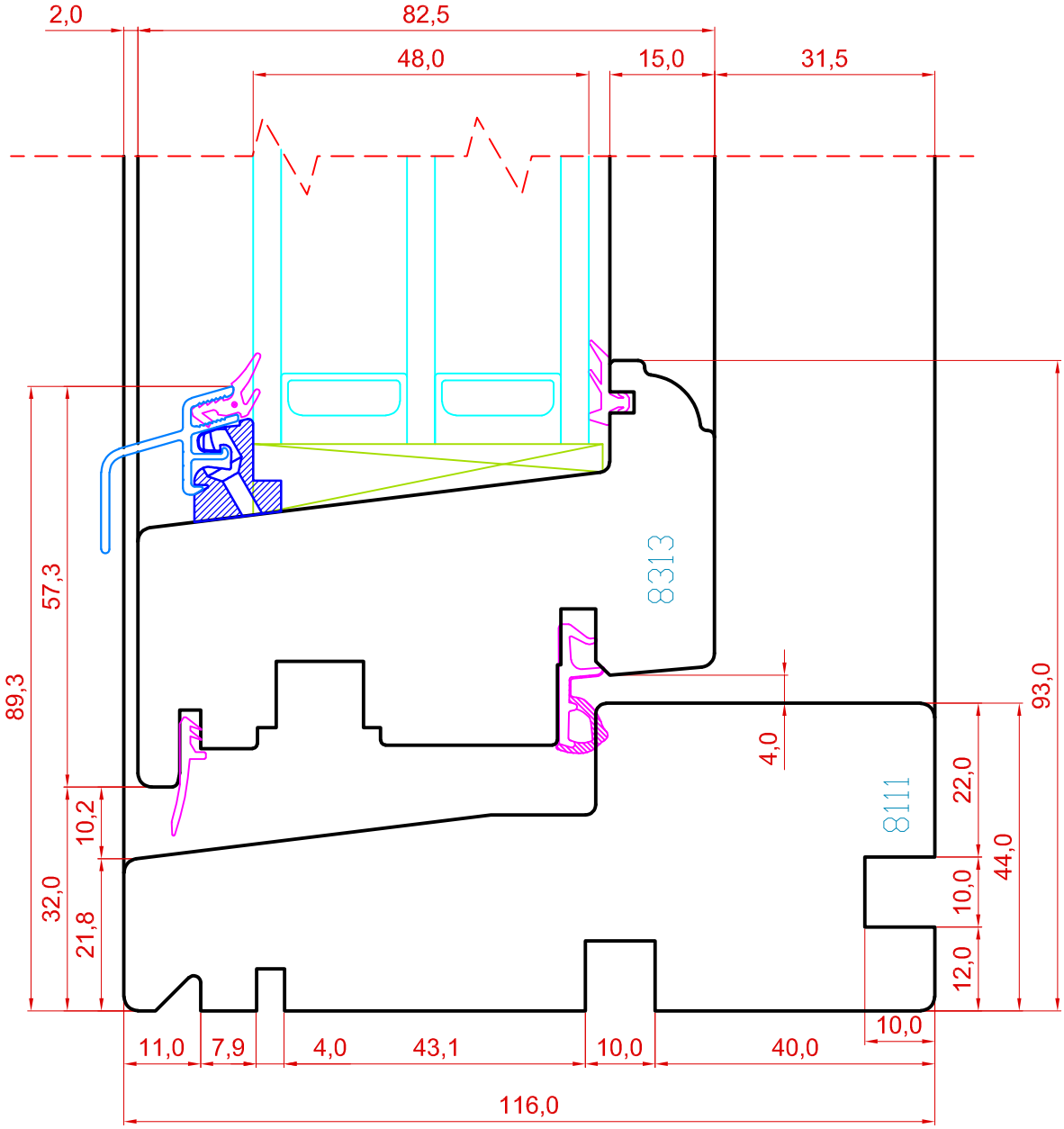
ILUPROFIILITA